根据介质选择定子橡胶

适应性 介质 \ 橡胶	丁腈橡胶 NBR	氟橡胶 FPM	食品橡胶 W-NBR	乙丙橡胶 EPDM	天然橡胶 NR
水(含污水)	●	●	●	●	△
植物油	●	●	●	△	X
矿物油	●	●	●	X	X
氨水	●	X	●	△	●
芳香族溶剂	X	●	X	X	X
浓碱	●	X	●	●	X
浓硝酸	X	△	X	X	X
冰醋酸	●	●	●	X	△
稀硫酸	●	●	●	●	●
浓硫酸	X	●	X	△	X
稀盐酸	●	●	X	●	●
浓盐酸	●	●	●	●	●
热水	△	●	△	●	X
汽油	●	●	●	X	X
甲苯	X	●	X	X	X
二甲苯	X	●	X	X	X

适应性 介质 \ 橡胶	丁腈橡胶 NBR	氟橡胶 FPM	食品橡胶 W-NBR	乙丙橡胶 EPDM	天然橡胶 NR
乙醇	●	●	●	△	●
煤油	●	●	●	X	X
柴油	●	●	●	X	X
氯化氢	X	△	X	X	X
含酮类物料	X	X	X	●	X
含醇类物料	●	●	●	●	●
含脂类物料	X	X	X	●	X
含醚类物料	X	X	X	●	X
泥浆	●	△	●	●	●
磷酸	△	△	△	●	●
碳酸钠	●	X	●	●	●
糖醛	△	△	△	●	X
苯100	X	●	X	X	X
丙酮	X	X	X	●	X
亚麻子油	●	●	●	●	X
二硫化碳	X	●	X	X	X

故障及其排除方法

故障	原因	排除方法
泵不能启动	新泵转子、定子配合过紧 电压太低 介质粘度过高	用工具人力帮助转动几圈 检查、调整 稀释料液
泵不出液	旋转方向不对 吸入管路有问题 介质粘度过高 转子、定子损坏或传动部件损坏 泵内异物堵塞	调整方向 检查泄漏，打开进出口阀门 稀释料液 检查更换 排除更换
流量达不到	管路泄漏 阀门未全部打开或局部堵塞 转速太低 转子、定子磨损	检查修理管路 打开全部阀门、排除堵塞物 调整转速 更换损坏零件
压力达不到	转子、定子磨损	更换转子、定子
电机过热	电机故障 出口压力过高，电机超载 定子烧坏或粘在转子上	检查电机、电压、电流、频率 检查扬程，开足出口阀门，排除阻塞 更换损坏零件
流量、压力急剧下降	管道突然堵塞或泄漏 定子磨损恶劣 液体粘度突然改变 电压突然下降	检查排除 更换 找出原因排除 找出原因排除
轴密封处大量泄漏液体	软填料磨损 机械密封损坏	压紧或更换填料 修复或更换

产品概述

G型单螺杆泵是一种内啮合的密闭式螺杆泵，属转子式容积泵，由于这种泵对介质的适应性强，流动平稳，吸入性能好，压力脉动小，除可以输送各种可流动的介质外，还可以输送高粘稠介质、含有硬质悬浮颗粒或固体颗粒的介质、含有纤维的介质，调节性能好，范围宽，效率高，因此，在环境保护、船舶、石油、医药、日化、食品、酿造、建筑、采矿、化学、印刷、造纸、电厂、锅炉等各种行业得到广泛应用。

工作原理

单螺杆泵是一种内啮合回转式容积泵，主要工作部件是偏心螺杆（转子）和固定的衬套（定子），由于转子、定子的特殊几何形状，分别形成数个单独的密封容腔，转子的运转，将各个密封腔内的介质连续地、匀速地、容积不变地从吸入端输送到压出端。由于有这些特性，单螺杆泵特别适合下列工况的工作：

1、输送高粘度的介质；2、输送含有固体颗粒或纤维的介质；3、要求连续、压力稳定、不出现周期性压力波动；4、要求搅动小、不破坏被输送介质的固有结构；5、低的噪声。

型号说明

G 35 – 1

- 1–表示一级泵；2–表示二级泵
- 螺杆名义直径(mm)
- 系列单螺杆泵

应用范围

单螺杆泵作为一种通用泵，流量可以根据要求，通过改变速度进行，运行速度可高可低，出口压力可随泵的级数增加而增加，每增加一级，压力增加0.6MPa,在以下范围和行业广泛应用：

1.环境保护：工业污水、生活污水、含有固体颗粒及短纤维的污泥浊水的输送，特别适用于油水分离器、板框压滤机等设备；
2.船舶工业：轮底清洗、油水、油渣、油污水等介质的输送；
3.石油工业：输送原油、原油与水的混合物、煤田气和水的混合物、往地层内灌注聚合物等等，从而降低了机械采油、采煤田气的成本，增加了油口采收率；
4.医药、日化：各种粘稠浆、乳化液、各种软膏化妆品的输送；
5.食品罐头工业：各种粘稠淀粉、食油、蜂蜜、糖浆、果浆、奶油、鱼靡肉糜以及其下脚料的输送；
6.酿造工业：各种发酵粘稠浆液、浓酒糟、粮食制品渣、各种酱类、浆类和含有块状固态物的粘液等；
7.建筑工业：水泥砂浆、石灰浆、涂料及其它糊状体的喷涂与输送；
8.采矿工业：矿井内的含固体颗粒的地下水和污浆水排送到地面；
9.化学工业：各种悬浮液、油脂、各种胶体浆、各种粘合剂；
10.印刷、造纸工业：高粘度油墨、墙纸的PVC高分子塑料糊和各种浓度的纸浆、短纤维浆料的输送。
11.工业锅炉、电厂：水煤浆的输送。

使用注意事项

1.开机前必先确定方向，不得反转；
2.严禁在无介质的情况下空运转，以免损坏定子；
3.新安装或停机数天后的泵，不能立即启动，应先向泵体内注入适量机油或肥皂水，再用管子钳扳动几转后才可启动；
4.输送高粘度或含颗粒及腐蚀性的介质后，应用水或溶剂进行冲洗，防止阻塞，以免下次启动困难；
5.冬季应排除积液，防止冻裂；
6.在运行中如发现异常情况，应立即停车检查原因，排除故障。

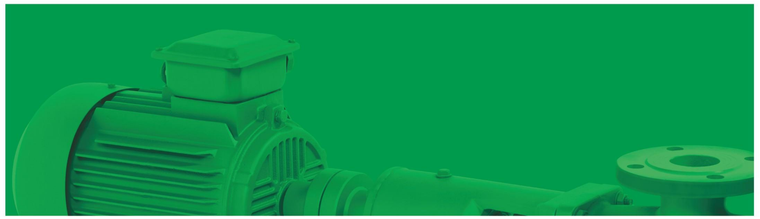

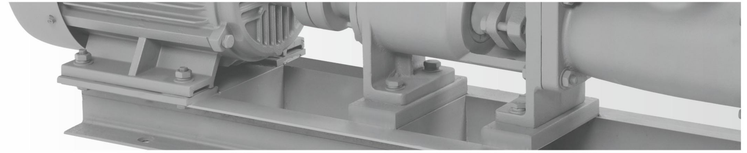

PROFESSIONAL MANUFACTURER OF SCREW PUMP

螺杆泵专业制造商

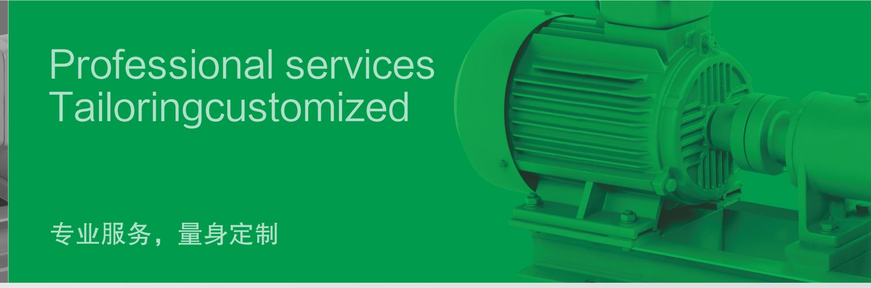

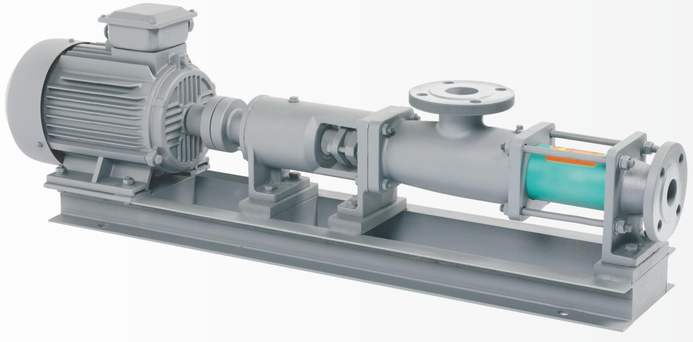

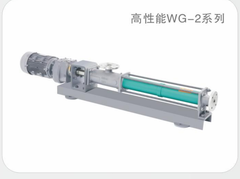

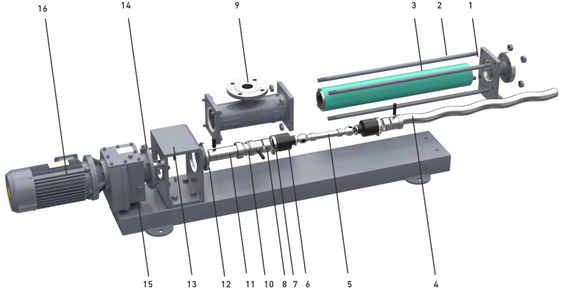

1. 出水口
2. 拉筋
3. 定子
4. 螺杆轴
5. 连接杆
6. 橡胶杯
7. 扎带
8. 主轴护套
9. 进水口
10. 机械密封
11. 主轴
12. 机械密封座
13. 连接支架
14. 连接盘
15. 减速机
16. 电机

G系列参数

型号	转速 r/min	流量 m^3/h	压力 mpa	电机 kw	扬程 m	转数	进口 mm	出口 mm
G15-1	960	0.5	0.6	0.75	60	960	25	25
G15-2	960	0.5	1.2	1.5	120	960	25	25
G20-1	960	1	0.6	0.75	60	960	25	25
G20-2	960	1	1.2	1.5	120	960	25	25
G25-1	960	2	0.6	1.5	60	960	32	25
G25-2	960	2	1.2	2.2	120	960	32	25
G30-1	960	5	0.6	2.2	60	960	50	40
G30-2	960	5	1.2	3	120	960	50	40
G35-1	960	8	0.6	3	60	960	65	50
G35-2	960	8	1.2	4	120	960	65	50
G40-1	960	15	0.6	4	60	960	80	65
G40-2	960	15	1.2	5.5	120	960	80	65
G50-1	960	20	0.6	5.5	60	960	100	80
G50-2	960	20	1.2	7.5	120	960	100	80
G60-1	960	30	0.6	11	60	960	125	100
G60-2	960	30	1.2	15	120	960	125	100
G70-1	720	45	0.6	11	60	720	150	125
G70-2	720	45	1.2	15	120	720	150	125
G85-1	720	55	0.6	15	60	720	150	150
G85-2	450	55	1.2	22	120	432	150	150

高性能系列参数

型号 铸铁	转速 r/min	流量 m^3/h	流量范围 m^3/h	压力 mpa	电机 kw	扬程 m	进口 mm	出口 mm
WG1QL-6M226-075	240-420	1	0.3-1.5	0.6	0.75	60	25	25
WG1QL-12M226-11	240-420	1	0.3-1.5	1.2	1.5	120	25	25
WG3QL-6M226-15	240-420	2	1-3.5	0.6	1.5	60	32	25
WG3QL-12M226-22	240-420	2	1-3.5	1.2	2.2	120	32	25
WG5QL-6M226-22	240-420	5	3.5-7	0.6	2.2	60	50	40
WG5QL-12M226-30	240-420	5	3.5-7	1.2	3	120	50	40
WG8QL-6M226-30	240-420	8	6.9-10	0.6	3	60	65	50
WG8QL-12M226-40	240-420	8	6.9-10	1.2	4	120	65	50
WG15QL-6M226-40	240-420	15	10.5-16	0.6	4	60	80	65
WG15QL-12M226-55	240-420	15	10.5-16	1.2	5.5	120	80	65
WG22QL-6M226-55	240-420	20	14-24	0.6	5.5	60	100	80
WG22QL-12M226-75	240-420	20	14-24	1.2	7.5	120	100	80
WG29QL-6M226-110	240-420	30	25-38	0.6	11	60	125	100
WG29QL-12M226-150	240-420	30	25-38	1.2	15	120	125	100
WG48QL-6M226-150	240-420	45	39-50	0.6	11	60	150	125
WG48QL-12M226-185	240-420	45	39-50	1.2	15	120	150	125
WG58QL-6M226-150	240-420	55	50-65	0.6	15	60	150	150
WG58QL-12M226-220	240-420	55	50-65	1.2	22	120	150	150